PROFESSIONAL LOUDSPEAKERS

8PR200

8" - 200 W - 95 dB - 8 Ohm

SPECIFICHE NOMINALI

Diametro Nominale	200 mm (8 in)
Diametro Esterno Massimo	223.75/207.9 mm (8.81/8.18 in)
Interasse Fori di Fissaggio	210 mm (8.27 in)
Diametro Foro di Incasso	183 mm (7.20 in)
Profondità	116.7 mm (4.59 in)
Spessore Flangia e Guarnizione	10.7 mm (0.42 in)
Peso Netto	**2.1 kg (4.6 lb)**
Dimensioni Imballo (Scatola di cartone singola)	235 x 235 x 155 mm (9.3 x 9.3 x 6.1 in)
Peso Lordo	2.5 kg (5.5 lb)

CODICE PRODOTTO (PART NUMBER)

Terminali Push - Versione a 8 Ohm	02003993

NOTE:

(1) Test eseguito per 2 ore in accordo alla normativa AES 2-1984 Rev. 2003
(2) La potenza massima è intesa 3dB maggiore rispetto alla potenza nominale
(3) Cotone Trattato
(4) Xmax= [(Altezza avvolgimento - Altezza traferro)/2] + (Altezza traferro/3)
(5) Massima escursione prima di causare danni permanenti

PARAMETRI TECNICI

Impedenza Nominale	8 Ohm
Impedenza Minima	6.4 Ohm
Potenza Nominale (AES) **(1)**	200 W
Potenza Massima (2)	**400 W**
Efficienza (1W/1m)	**95 dB**
Gamma di Frequenza	70÷5000 Hz
Diametro Bobina	**52 mm (2 in)**
Materiale Avvolgimento	Al
Materiale Supporto	Fibra di vetro
Altezza Avvolgimento	19.3 mm (0.76 in)
Altezza Traferro	**9 mm (0.35 in)**
Densità di Flusso	1.15 T
Tiplogia Magnete	Anello in Neodimio
Materiale Cestello	Alluminio
Demodulazione	Anello in Alluminio
Profilo Bordo Membrana **(3)**	Onda tripla
Volume Occupato dall'Altoparlante	1 dm^3 (0.035 ft^3)
Profilo Centratore	1x onda ad altezza variabile

PARAMETRI THIELE AND SMALL

Fs	58 Hz
Re	5.1 Ohm
Qes	0.38
Qms	9.4
Qts	0.37
Vas	16.9 dm^3 (0.60 ft^3)
Sd	209 cm^2 (32.40 in^2)
Xmax **(4)**	8.15 mm
Xdamage **(5)**	13.5 mm
Mms	27.2 g
Bl	11.5 N/A
Le	0.55 mH
Mmd	23.8 g
Cms	0.28 mm/N
Rms	1.1 kg/s
Eta Zero	0.84 %
EBP	153 Hz

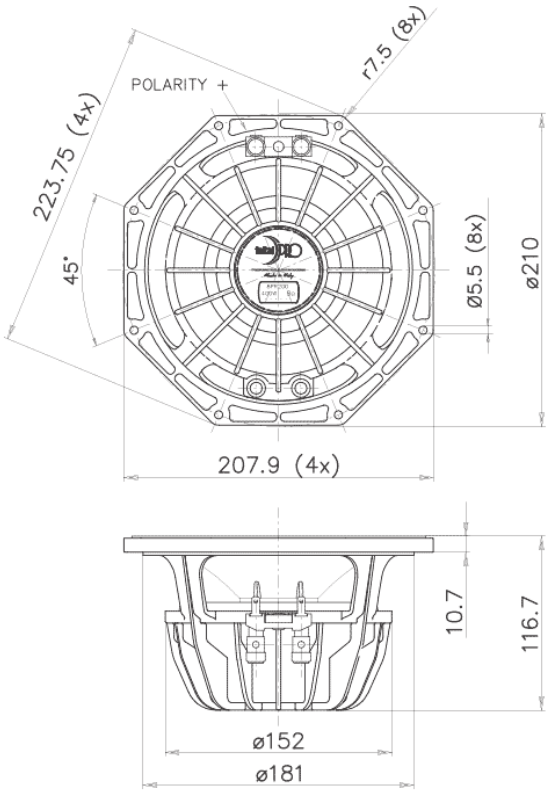

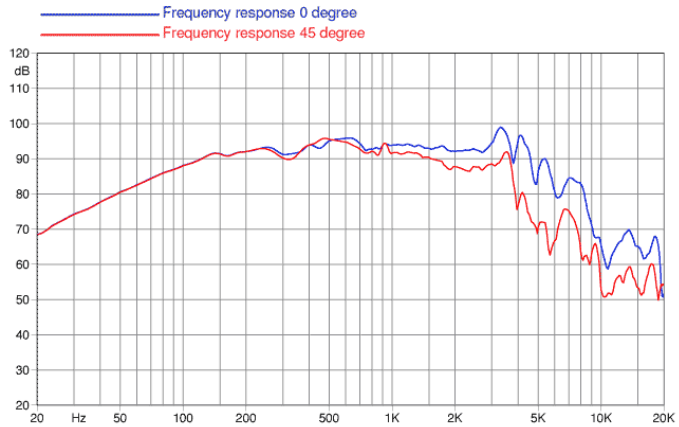

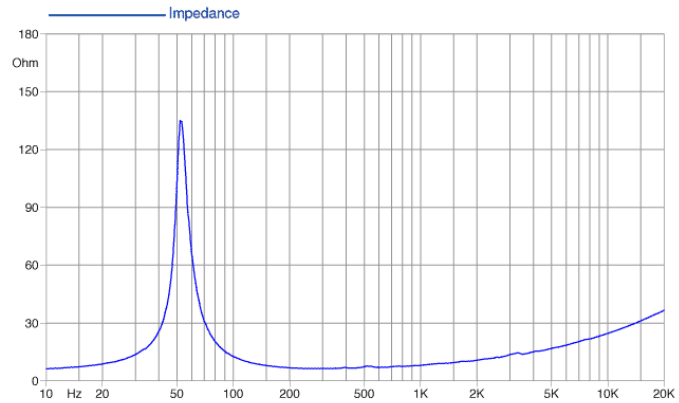

©Copyright 2021 **Faital S.p.A.** • Tutti i diritti riservati.